FERRAMENTA SOLDADA CURVA PARA ACABAMENTO EM TORNOS E PLAINAS

SMS 115 — TORNEAMENTO EXTERNO

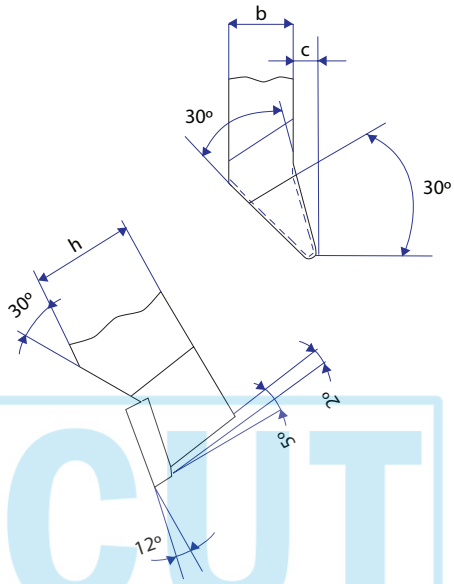

Atende às classes K01, K10 e P30 — ESQUERDA — DIREITA

Seção	Bitola	h	b	l1+5%	r1	c	Pastilha DIN 4950
	1010	10	10	90	1	3	G 8
	-	-	-	-	-	-	-
	-	-	-	-	-	-	-
	-	-	-	-	-	-	-
	1208	12	8	100	1,5	3.5	G 10
	1610	16	10	110	1	3	G 8
	2012	20	12	125	1.5	3.5	G 10
	2516	25	16	140	2.5	4.5	G 12
	3220	32	20	170	3.5	4.8	G 16
	4025	40	25	200	4.5	5.5	G 20
	5032	50	32	240	6	6.3	G 25

Aplicação: As Ferramentas Soldadas SMS 115 permitem realizar os mais diversos tipos de trabalho. É uma ferramenta curva para acabamento em tornos e plainas, comercializada de acordo com os padrões de medição e qualidade exigidos pelo mercado.